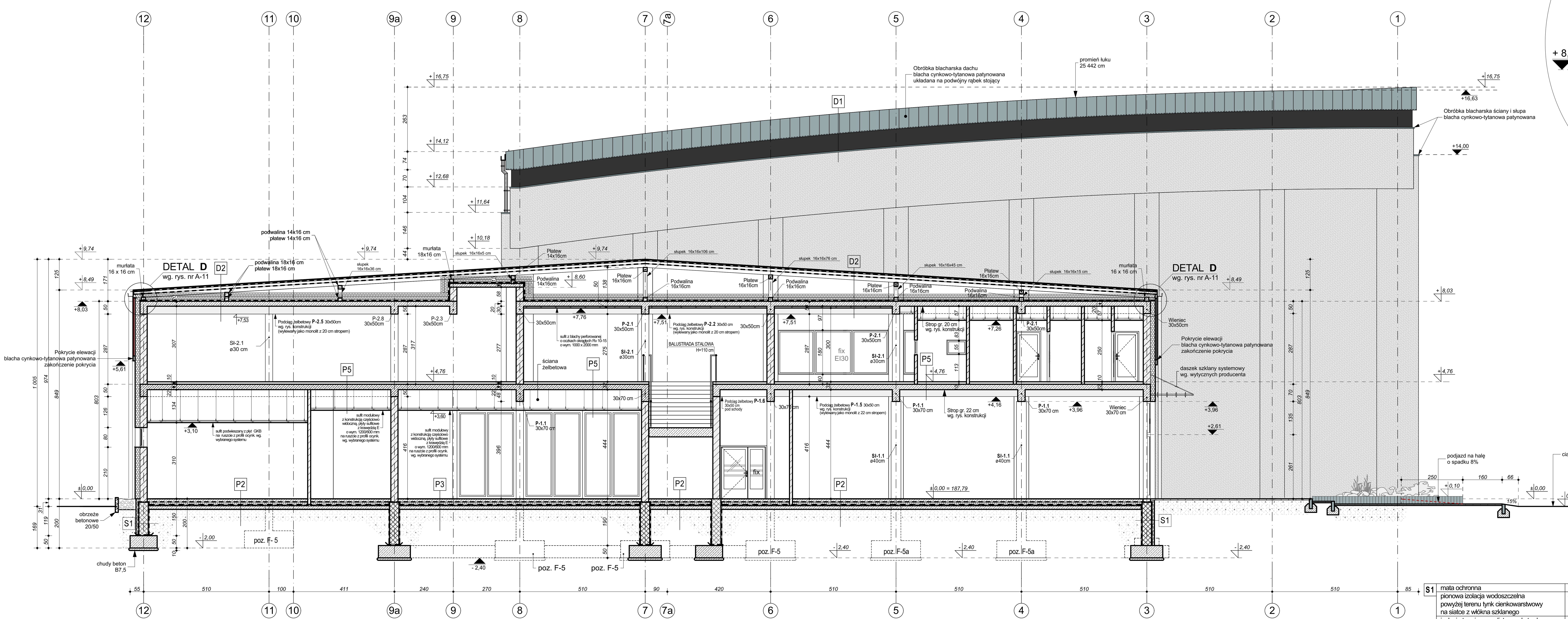

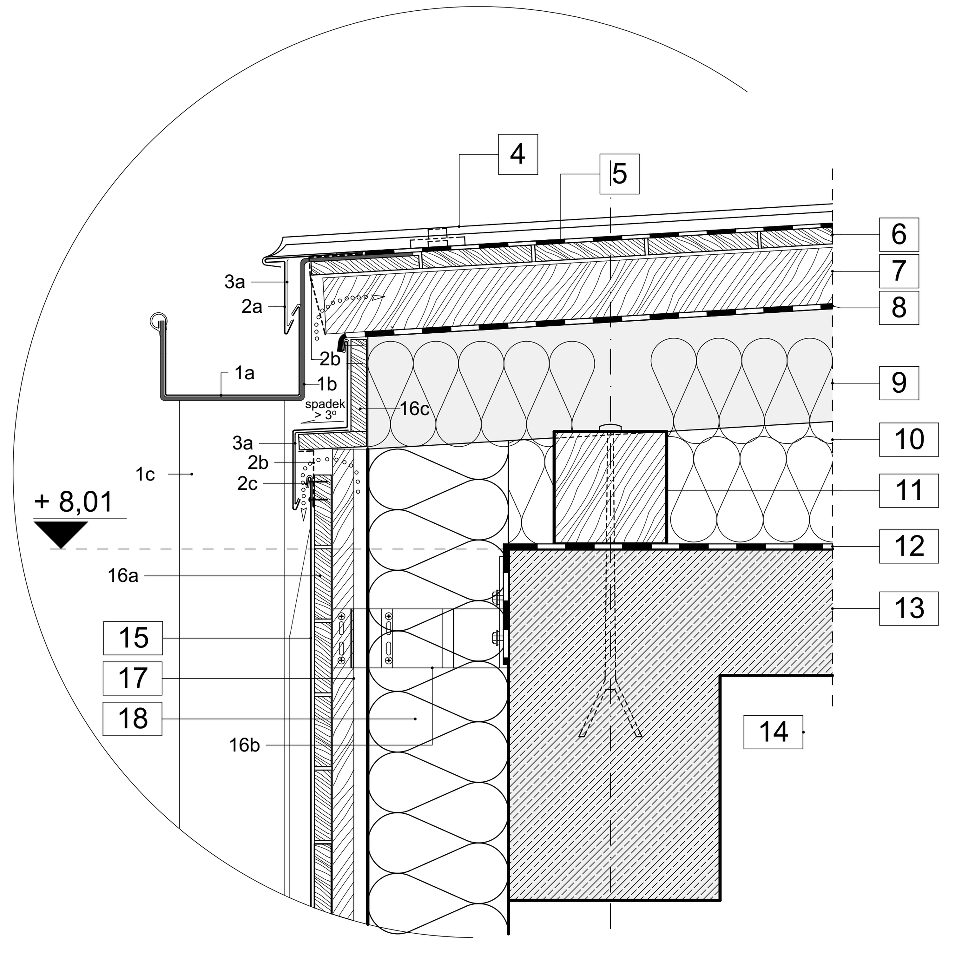

DETAL D

SKALA 1:10

Uwaga: Przy zastosowaniu konkretnego systemu krycia blachą na podwójny rąbek stojący należy zachować wytyczne producenta

Okap

1 Odwodnienie dachu
a rynna 20 x 20 cm
b rynhak w osłonie z materiału
c rura spustowa 15 x 15 cm

2 Obróbki
a pas okapowy
b blacha perforowana
c listwa mocująca

3 Usztywnienie
a blacha ocynkowana

Konstrukcja dachu

4 Blacha na podwojny rąbek stojący (wysokość profilu 3,2 cm), przy pochyleniu dachu 6% należy stosować taśmę uszczelniającą rąbek.
5 Mata strukturalna
6 Deskowanie pełne nieimpregnowane, deski bite do czoła o wymiarach szer. ≤ 160 mm i gr. ≥ 24 mm.
7 Kontrłata 8 x 6 cm /szczelina wentylacyjna – wysokość minimalna h = 80 mm dla pochylenia dachu 6%
8 Membrana wysokoparoprzepuszczalna zgodna z PN EN 13859-1, jako warstwa otwarta dyfuzyjnie.
9 Krokiew 8 x 16 cm
10 Izolacja termiczna 30 cm
11 Murłata 16 x 16 cm
12 Paroizolacja (bariera pary wodnej)
13 Konstrukcja nośna
14 Przestrzeń instalacyjna

Konstrukcja elewacji (kombinacja podkonstrukcji metalowo-drewninej)

15 Blacha na podwojny rąbek stojący (wysokość profilu 3,2 cm),
16 Podkonstrukcja
a pełne deskowanie, min. grubość 24 mm, max. szerokość 100 mm
b system konsolowy (należy zachować wytyczne producenta)
c płyta OSB-/BFU grubość min. 22 mm
17 Łaty/kontrłaty / szczelina wentylacyjna min. 2 cm
18 Izolacja termiczna 20 cm

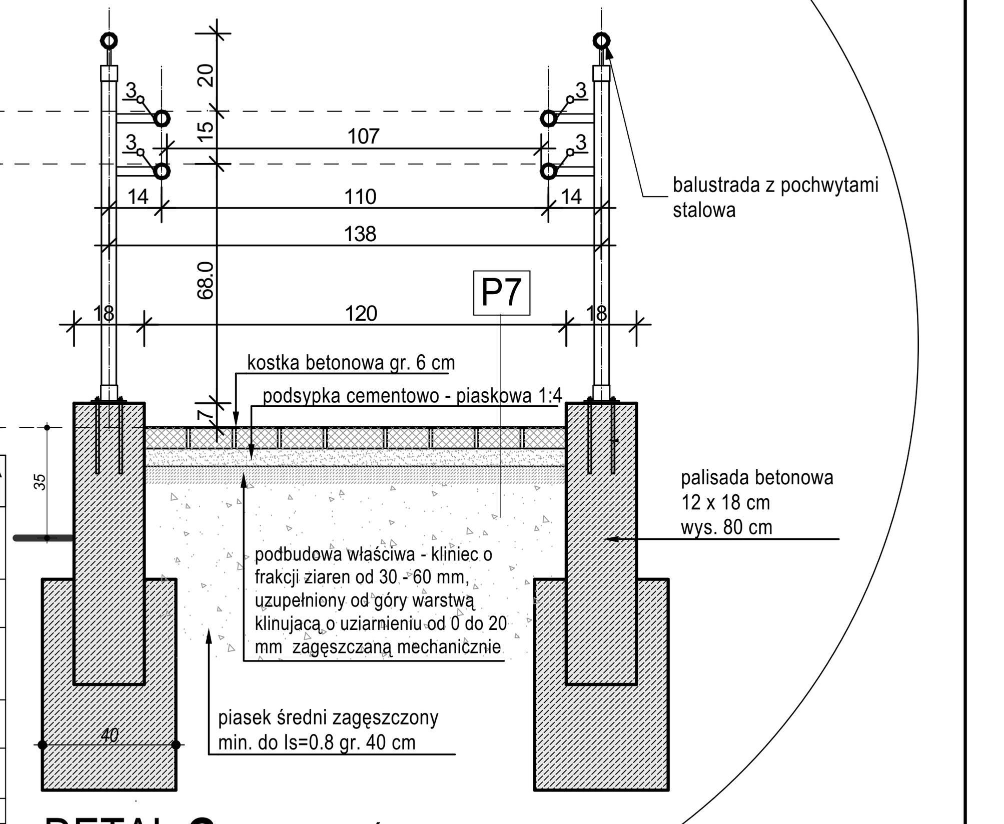

DETAL G - PRZEKRÓJ PRZEZ PODJAZD

skala 1:10

P9	SCHODY, POCHYLNIE I KOMUNIKACJA ZEWNĘTRZNA
betonowa kostka brukowa w szczelinach suchy piasek o frakcji do 1-2 mm lub miał kamienny 0-2 mm	6,0 cm
podsypka cementowo - piaskowa (1:4) piasek o frakcji od 1-2 mm	4,0 cm
podbudowa właściwa - kliniec o frakcji ziaren od 30 - 60 mm, uzupełniony od góry warstwą klinującą o uziarnieniu od 0 do 20 mm zagęszczaną mechanicznie	25,0 cm
warstwa odsączająca - kruszywo płukane o frakcji ziaren od 20 - 40 mm	15,0 cm
warstwa odsączająca z piasku grubego lub pospółki ubijana warstwami	20,0 cm
istniejące podłoże gruntowe wyrównane i dogęszczone	-

D1	DACH NAD CZĘŚCIĄ WYSOKĄ Arena sportowa i trybuny
papa nawierzchniowa termozgrzewalna gr. 0,5 cm wierzchniego krycia (modyfikowana polmerami o odkształcalności przy zerwaniu ok. 40 % i giętkosci do temperatury -25°C	0,52 cm
papa podkładowa do mocowania mechanicznego (o odkształcalności przy zerwaniu ok. 40 % i giętkosci do temperatury -25°C	0,26 cm
wełna min. twarda q=150kg/m3	30 cm
paroizolacja samoprzylepna przyklejana do blachy trapezowej	
blacha trapezowa TR 160/250 o gr. 1,25 mm perforowana (kolor RAL 9005)	16 cm
płatwie drewniane 16/26 cm co 125 cm	26 cm
dźwigary z drewna klejonego	230 cm
akustyczny sufit podwieszany wyspowy płyta z materiałów drewnopochodnych o właściwościach akustycznych	

D2	DACH NAD CZĘŚCIĄ NISKĄ Zaplecze dydaktyczno-magazynowo-socjalne
blacha tytanowo-cynkowa na podwójny rąbek stojący (wysokość profilu 3,2 cm) (przy pochyleniu dachu 6% należy stosować taśmę uszczelniającą rąbek)	
mata strukturalna	
pełne deskowanie lub płyta OSB gr. 2,4 cm	2,4 cm
kontrłaty 8 x 8 cm	8 cm
wysokoparoprzepuszczalna mębrana wstepnego krycia (MWK)	
krokiew 8 x 16 cm	16 cm
wełna mineralna miękka	30 cm
folia PE paroizolacyjna	
płyta żelbetowa (wg. rys. konstrukcji)	18 cm
przestrzeń powietrzna	
komunikacja i pom. sanitarne modułowy sufit podwieszany z siatki fasadowej o właściwościach ogniochronnych, sala konferencyjna i biura z modułowych płyt (drewnopochodne lub mineralne) o właściwościach akustycznych	

P1	PODŁOGA NA GRUNCIE -parter Arena sportowa - zespół boisk
wykładzina sportowa PCV spawana	0,8 cm
płyta OSB-3/V313 o grubości ok 10 mm ułożona poprzecznie w warstwach z przesunięciem złączy	1 cm
płyta OSB-3/V313 o grubości ok 10 mm	1 cm
folia PE paroizolacyjna	
ślepa podłoga z desek 20/90 cm deski przybite ażurowo w odstępach co 60-70 mm	2,0 cm
legary górne o wymiarze 20/90 mm legary dolne o wymiarze 20/90 mm ułożone krzyżowo w rozstawie osiowym - co 500 mm	4,0 cm
Podkładki elastyczne	1 cm
izolacja 2 x folia PE gruba	
beton B20 zbrojony siatką z pretów fi 8 mm o oczku 10 cm	10 cm
Izolacja przeciwwilgociowa 2 x folia PE gruba	
styropian EPS 200-036	10 cm
izolacja przeciwwilgociowa 2 x papa asfaltowa na lepiku (rozcieńczany wodą)	
podkład betonowy B10	15 cm
podsypka piaskowa zgęszczona mechanicznie	50 cm

P2	PODŁOGA NA GRUNCIE - parter Komunikacja, hole, wiatrołap, pokoje trenerów, nauczycieli, sędziego, magazyny, pokój p. pomocy
płytki ceramiczne posadzkowe antypoślizgowe klasy R10	2,0 cm
zaprawa klejowa elastyczna	-
środek gruntujacy podłoże pod płytki ceramiczne	-
wylewka betonowa zatarta na gładko C 16/20 zbrojona siatką z pretów fi 6 mm o oczku 10 cm lub włóknami polipropylenowymi (0,6 kg/m2)	6,0 cm
folia budowlana czarna PE gr. 0,2 mm	-
styropian EPS 100 o $\lambda = 0,038$ W/mK	10,0 cm
folia budowlana czarna PE gr. 0,2 mm	-
izolacja przeciwilg. z papy asfalt. termozg. modyf. SBS wywin. na ścianę układana na zagruntowanym podłożu betonowym - 1 x dyserbit	0,42 cm
podkład betonowy B15	15,0 cm
podbudowa żwirowo-piaskowa zgęszczona mechanicznie	30,0 cm

P3	PODŁOGA NA GRUNCIE - parter Siłownia i sala rehabilitacji oraz gimnastyki korekcyjnej
wielowarstwowa wykładzina sportowa PCV (rozwiazanie systemowe dla siłowni i sal gimnastyki korekcyjnej)	1,2 cm
wylewka betonowa zatarta na gładko C 16/20 zbrojona siatką z pretów fi 6 mm o oczku 10 cm lub włóknami polipropylenowymi (0,6 kg/m2)	6,0 cm do 10,0 cm
folia budowlana czarna PE gr. 0,2 mm	-
styropian EPS 100 o $\lambda = 0,038$ W/mK	10,0 cm
folia budowlana czarna PE gr. 0,2 mm	-
izolacja przeciwilg. z papy asfalt. termozg. modyf. SBS wywin. na ścianę układana na zagruntowanym podłożu betonowym - 1 x dyserbit	0,42 cm
podkład betonowy B15	15,0 cm
podbudowa żwirowo-piaskowa zgęszczona mechanicznie	30,0 cm

P4	PODŁOGA NA GRUNCIE - parter Szatnie, toalety w szatniach, toalety ogólnodostępne, pomieszczenia porzadkowe
płytki gres posadzkowy antypoślizgowe klasy R10 (z przeznaczeniem do użyteczności publicznej) na epoksydowych fugach.	2,0 cm
zaprawa klejowa elastyczna	-
środek gruntujacy podłoże pod płytki ceramiczne	-
wylewka betonowa w spadku zatarta na gładko C 16/20 zbrojona siatką z pretów fi 6 mm o oczku 10 cm lub włóknami polipropylenowymi (0,6 kg/m2)	6,0 cm do 8,0 cm
folia budowlana czarna PE gr. 0,2 mm	-
styropian EPS 100 o $\lambda = 0,038$ W/mK	10,0 cm
folia budowlana czarna PE gr. 0,2 mm	-
izolacja przeciwilg. z papy asfalt. termozg. modyf. SBS wywin. na ścianę układana na zagruntowanym podłożu betonowym - 1 x dyserbit	0,42 cm
podkład betonowy B15	15,0 cm
podbudowa żwirowo-piaskowa zgęszczona mechanicznie	30,0 cm

P5	STROP NAD PARTEREM - piętro Komunikacja, boksy, pomieszczenia cateringu
płytki gres posadzkowy antypoślizgowe klasy R10 (z przeznaczeniem do użyteczności publicznej)	2 cm
wylewka cementowa zatarta na gładko zbrojona włóknami polipropylenowymi (0,6 kg/m2)	6 cm
styropian EPS 100	3 cm
płyta żelbetowa wg rys. konstrukcji	22 cm
przestrzeń powietrzna	
sufit podwieszany z płyt GKB na ruszcie z profili ocynk. wg. wybranego systemu	

P6	STROP NAD PARTEREM - piętro Pomieszczenia biurowe
wykładzina dywanowa na warstwie amortyzującej (korek) do zastosowań obiektowych	2 cm
wylewka cementowa zatarta na gładko	6 cm
styropian EPS 100	3 cm
płyta żelbetowa wg rys. konstrukcji	22 cm
przestrzeń powietrzna	
sufit modułowy z konstrukcją częściowo widoczną płyty sufitowe z krawędzią E o wym. 1200/600 mm na ruszcie z profili ocynk. wg. wybranego systemu	

P7	PODŁOGA NAD PARTEREM - piętro toalety ogólnodostępne, pomieszczenia porzadkowe, pomieszczenia socjalne i pomieszczenia WC
płytki gres posadzkowy antypoślizgowe klasy R10 (z przeznaczeniem do użyteczności publicznej) na epoksydowych fugach.	2,0 cm
zaprawa klejowa elastyczna	-
środek gruntujacy podłoże pod płytki ceramiczne	-
wylewka betonowa w spadku zatarta na gładko C 16/20 zbrojona siatką z pretów fi 6 mm o oczku 10 cm lub włóknami polipropylenowymi (0,6 kg/m2)	6,0 cm
folia budowlana czarna PE gr. 0,2 mm	-
styropian EPS 100 o $\lambda = 0,038$ W/mK	3,0 cm
folia budowlana czarna PE gr. 0,2 mm	-
izolacja przeciwilg. z papy asfalt. termozg. modyf. SBS wywin. na ścianę układana na zagruntowanym podłożu betonowym - 1 x dyserbit	0,42 cm
płyta żelbetowa wg rys. konstrukcji	22 cm
przestrzeń powietrzna	
sufit modułowy z konstrukcją częściowo widoczną płyty sufitowe z krawędzią E o wym. 1200/600 mm na ruszcie z profili ocynk. wg. wybranego systemu	

P7	PODŁOGA NA ANTRESOLI - trybuny Trybuny, komunikacja przy trybunach
żywica epoksydowa - wykończenie połysk z domieszką piasku kwarcowego.	-
zaprawa klejowa elastyczna	-
środek gruntujacy podłoże pod płytki ceramiczne	-
wylewka betonowa zatarta na gładko C 16/20 zbrojona włóknami polipropylenowymi (0,6 kg/m2)	6,0 cm
folia budowlana czarna PE gr. 0,2 mm	-
styropian EPS 100 o $\lambda = 0,038$ W/mK	3,0 cm
folia budowlana czarna PE gr. 0,2 mm	-
izolacja przeciwilg. z papy asfalt. termozg. modyf. SBS wywin. na ścianę układana na zagruntowanym podłożu betonowym - 1 x dyserbit	0,42 cm
płyta żelbetowa trybun wg rys. konstrukcji	18 cm
przestrzeń powietrzna	
sufit modułowy z konstrukcją częściowo widoczną płyty sufitowe z krawędzią E o wym. 1200/600 mm na ruszcie z profili ocynk. wg. wybranego systemu	

P8	SPOCZNIKI I BIEGI SCHODÓW ŻELBETOWYCH
płytki ceramiczne antypoślizgowe klasy R10	2,0 cm
zaprawa klejowa elastyczna	-
środek gruntujacy podłoże pod płytki ceramiczne	-
płyta żelbetowa konstrukcji schodów wg rys. konstrukcji	18,0 cm
tynk wapienno-cementowy gładki kat.III	1,5 cm
warstwa gruntująca podłoże pod powłoki malarskie	-
Wykończeniowe powłoki malarskie w kolorze białym - atest PZH	-

S1		
	mata ochronna	
	pionowa izolacja wodoszczelna powyżej terenu tynk cienkowarstwowy na siatce z włókna szklanego	0,5 cm
	izolacja termiczna polistyren ekstrudowany	12,0 cm
	pionowa izolacja wodoszczelna	0,5 cm
	ściana z bloczków betonowych	38,0 cm
	pionowa izolacja wodoszczelna	0,5 cm

S2		
	fasada wentylowana (zgodnie z systemem wybranego producenta) - okładzina fasady płyty bazaltowe	6 cm
	styropian EPS 70	20 cm
	pustak ceramiczny "MAX" 19 x 22 x 29 cm	29 cm
	tynk cementowo-wapienny	1,5 cm

S3		
	tynk mineralny zewnetrzny na siatce z włókna szklanego i farba elewacyjna silikonowa samoczyszcząca np. jak TYTAN EOS silikonowa	0,5 cm
	styropian EPS 70	20 cm
	pustak ceramiczny "MAX" 19 x 22 x 29 cm	29 cm
	tynk cementowo-wapienny	1,5 cm

S4		
	fasada wentylowana (zgodnie z systemem wybranego producenta) - okładzina fasady blacha tytanowo-cynkowa na podwójny rąbek stojący np. jak w systemie "Rheinzink"	6 cm
	styropian EPS 70	20 cm
	pustak ceramiczny "MAX" 19 x 22 x 29 cm	29 cm
	tynk cementowo-wapienny	1,5 cm

S5		
	okładzina płyty bazaltowe (zgodnie z systemem wybranego producenta)	3 cm
	styropian EPS 70	20 cm
	pustak ceramiczny "MAX" 19 x 22 x 29 cm	29 cm
	tynk cementowo-wapienny	1,5 cm

Pracownia Architektoniczna AP
DANUTA GRZEGORZEK
98-300 Wieluń, os. Armii Krajowej 16
tel.: 604 105 840 lub 601 804 896
e-mail: danuta-grzegorzek@wp.pl

NAZWA I ADRES OBIEKTU BUDOWLANEGO

BUDOWA HALI SPORTOWEJ Z ZAPLECZEM I ŁACZNIKIEM PRZY SZKOLE PODSTAWOWEJ NR 5 W WIELUNIU

Na działce Nr ew. 1/6, obręb 3, m. Wieluń, 98-300 Wieluń

BRANŻA / NR RYSUNKU	STADIUM OPRACOWANIA	
A-11z	PROJEKT BUDOWLANO-WYKONAWCZY ZAMIENNY	
	TYTUŁ RYSUNKU: PRZEKRÓJ C - C	SKALA: 1:50

Imię i nazwisko	Specjalność i Nr uprawnień budowlanych	Pieczątka i podpis	Data:
Projektant: mgr inż. arch. Danuta Grzegorzek Asystent projektanta: inż. arch. Szymon Grzegorzek	specjalność: Architektura Nr upr. **08/OPOKK/2018**		Wieluń 01:2022r.
Sprawdzający: mgr inż. arch. Maria Dziuba	specjalność: Architektura Nr upr. **155/82/op**		Wieluń 01:2022r.

Projekt chroniony jest prawem autorskim zgodnie z Ustawą o prawie autorskim i prawach pokrewnych z dnia 04.02.1994 r (Dziennik Ustaw Nr 24 poz.83 z dnia 23.02.1994).
Zmiany w projekcie naruszają prawa autorskie twórców i nie mogą zostać dokonane bez ich wiedzy i zgody na ich wprowadzenie do projektu.
Wszystkie informacje zawarte w tym projekcie stanowią własność intelektualną firmy "PRACOWNIA ARCHITEKTONICZNA AP"